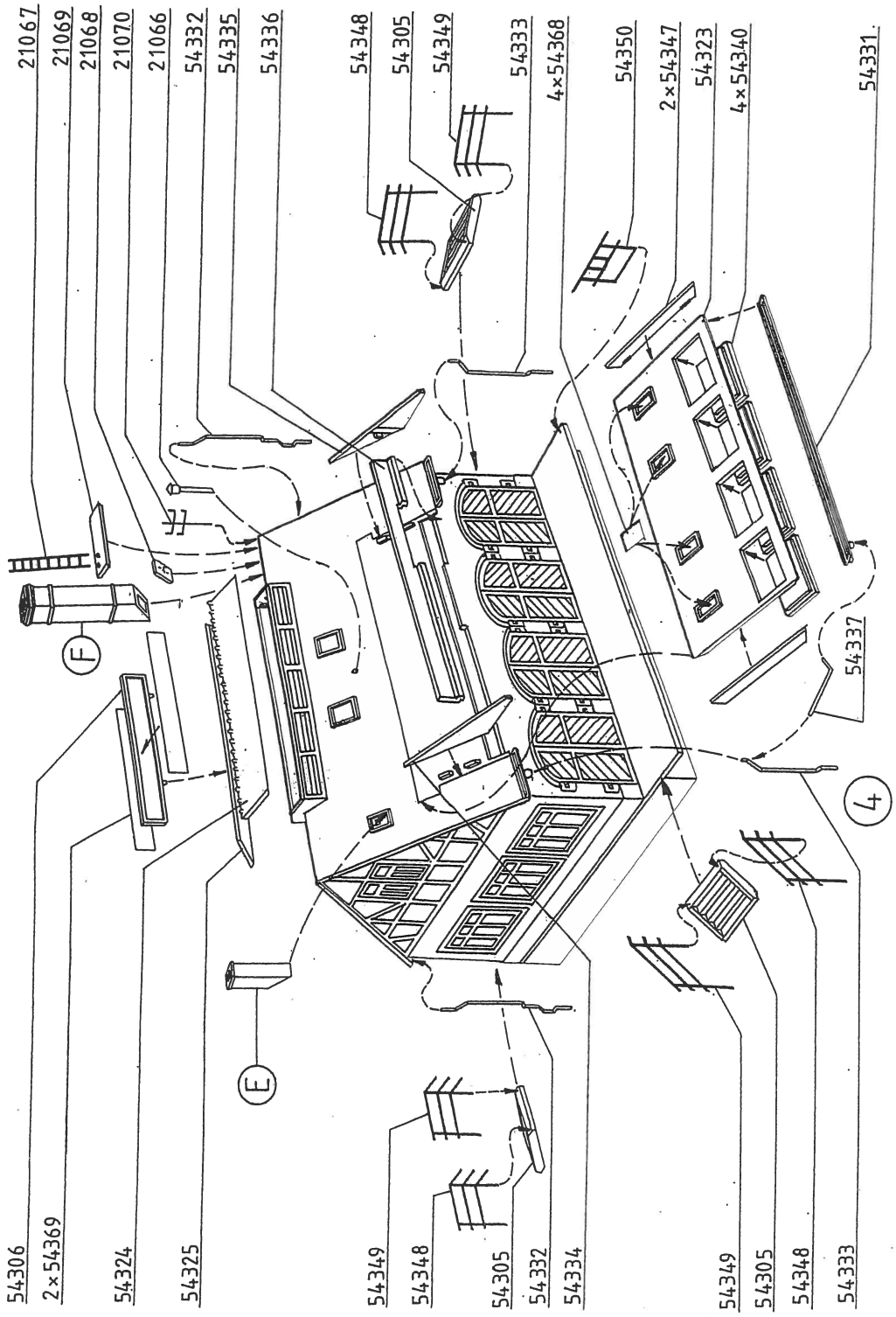

RETRO

VOLLMER®

BA 39398

Bauanleitung für „Lagerschuppen", Bestell-Nr. 7545
Instructions for „Goods shed", No. 7545
Instructions d'assemblage pour „Remise de marchandises", No. 7545
Bouwbeschrijving voor „Goederenloods", No. 7545
Instrucciones de montaje para „Tinglado", No. 7545
Istruzione per la costruzione „Magazino", No. 7545

Bitte legen Sie die Einzelteile nach Buchstabengruppen zusammen und beginnen Sie dann den Zeichnungen entsprechend mit dem Zusammenbau.

Arrange the individual parts by letter groups, and then begin assembling in accordance with the drawings.

Pour l'assemblage, il faut suivre l'ordre alphabétique des dessins, et dans chaque dessin l'ordre numérique des pièces.

De onderdelen volgens lettergroepen indelen en overeenkomstig de afbeeldingen monteren.

Ordenar las piezas por el orden de las letras indicadas para empezar con el montaje siguiendo el croquis.

Prego menere insieme i pezzi singoli secondo gruppi alfabètici, poi cominciare il montaggio corrispondente al disegni.

Inhalt/Contents/Contenu/Inhoud

21002 = 1x	21048 = 4x	54296 = 1x	54321 = 1x	54333 = 2x	54349 = 3x
21003 = 1x	21057 = 4x	54297 = 2x	54322 = 1x	54334 = 1x	54350 = 1x
21009 = 1x	21058 = 4x	54298 = 2x	54323 = 1x	54335 = 1x	54366 = 2x
21010 = 1x	21063 = 2x	54299 = 2x	54324 = 1x	54336 = 1x	54367 = 1x
21011 = 3x	21064 = 2x	54300 = 1x	54325 = 1x	54337 = 1x	54368 = 10x
21012 = 2x	21065 = 8x	54301 = 1x	54327 = 2x	54340 = 4x	54369 = 2x
21013 = 1x	21066 = 1x	54302 = 1x	54328 = 2x	54344 = 2x	54375 = 2x
21014 = 1x	21067 = 1x	54303 = 1x	54329 = 1x	54345 = 8x	
21015 = 1x	21068 = 1x	54304 = 1x	54330 = 2x	54346 = 2x	
21016 = 1x	21069 = 1x	54305 = 3x	54331 = 1x	54347 = 2x	
21047 = 10x	21070 = 1x	54306 = 1x	54332 = 2x	54348 = 3x	

Unsere Erzeugnisse entsprechen den Sicherheitsanforderungen an Spielzeug und dürfen deshalb das Verbandszeichen DIN tragen.

Wir verwenden den recyclefähigen Kunststoff Polystyrol PS

Zum Erwerb dieses VOLLMER-Bausatzes gratulieren wir Ihnen. Sie haben beim Zusammenfügen bestimmt viel Freude, weil alles paßt und somit keine Nacharbeit erforderlich ist.

Ein erstklassiger Kunststoff-Kleber gehört dazu, um jede Enttäuschung auszuschließen.

VOLLMER **Superzement S 30** und **Supranol 2000** - die giftfreien Superkleber - kleben sauber und verschweißen dauerhaft. Durch hohen Verzögerungseffekt wird vorzeitiges Austrocknen verhindert.

Superzement S 30 mit handlichem Pinselverschluß für großflächige Teile.

Supranol 2000 mit Feinkanüle für punktgenaues Arbeiten in der ergonomisch richtig geformten Flasche.

Irrtum und Änderungen vorbehalten.

CE Vollmer GmbH & Co. KG, Postfach 40 09 20, D-70409 Stuttgart

Printed in Germany - Imprimé en Allemagne
Gedrukt in Duitsland

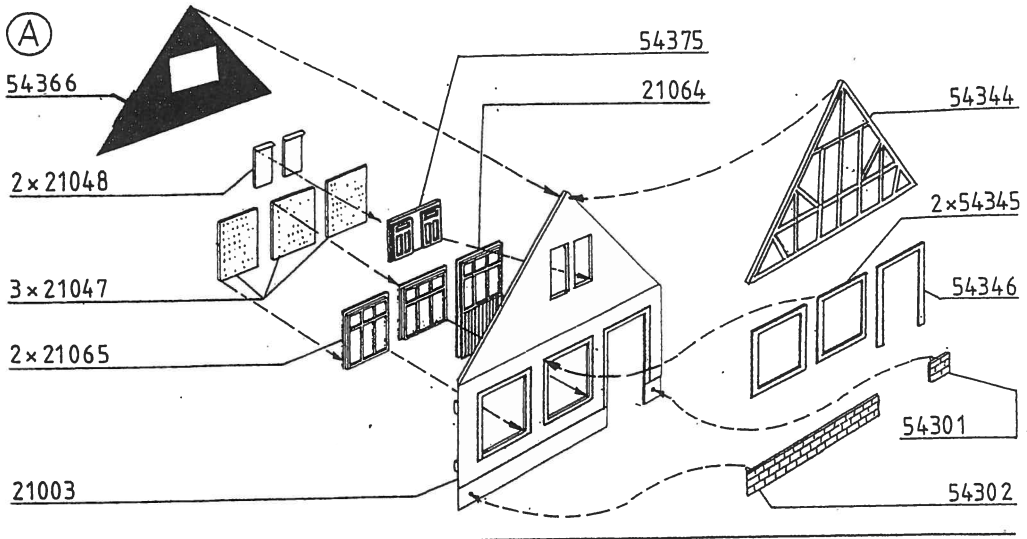
A
54366
54375
21064
54344
2×21048
2×54345
3×21047
54346
2×21065
54301
21003
54302

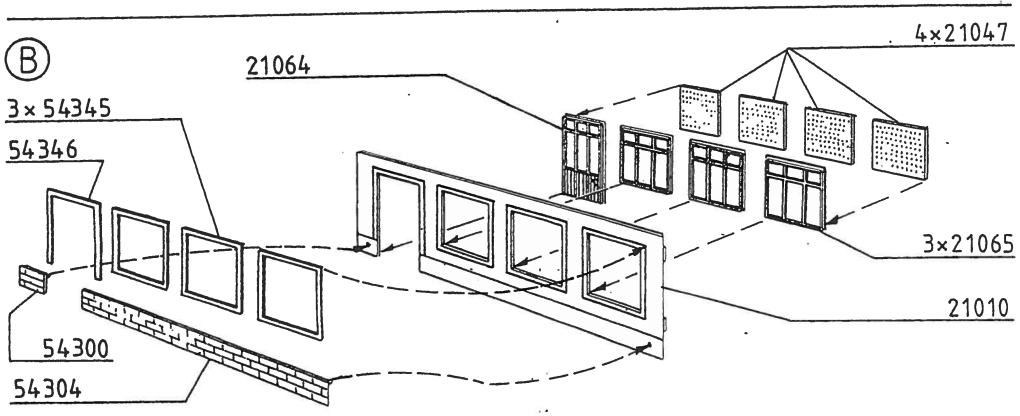
B
4×21047
21064
3×54345
54346
3×21065
21010
54300
54304

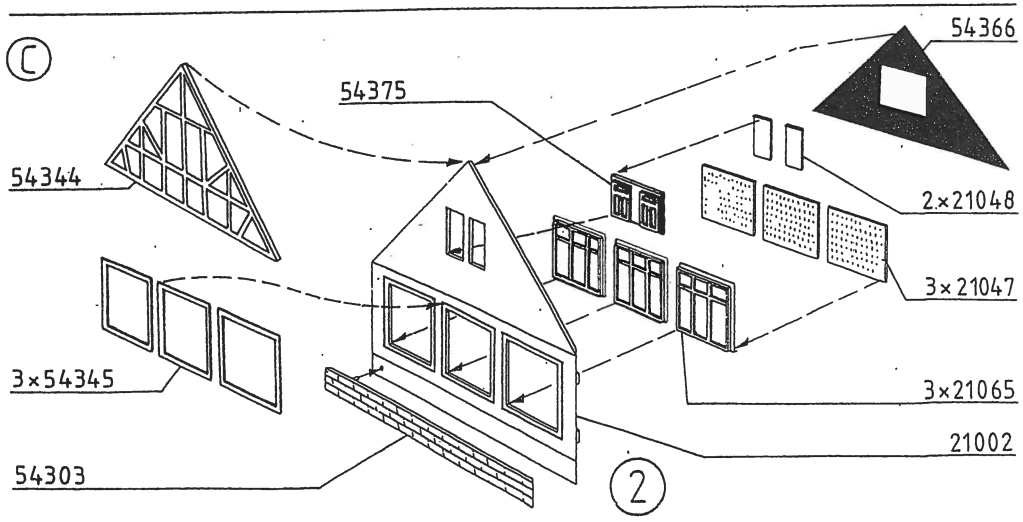
C
54366
54375
54344
2×21048
3×21047
3×54345
3×21065
21002
54303
2

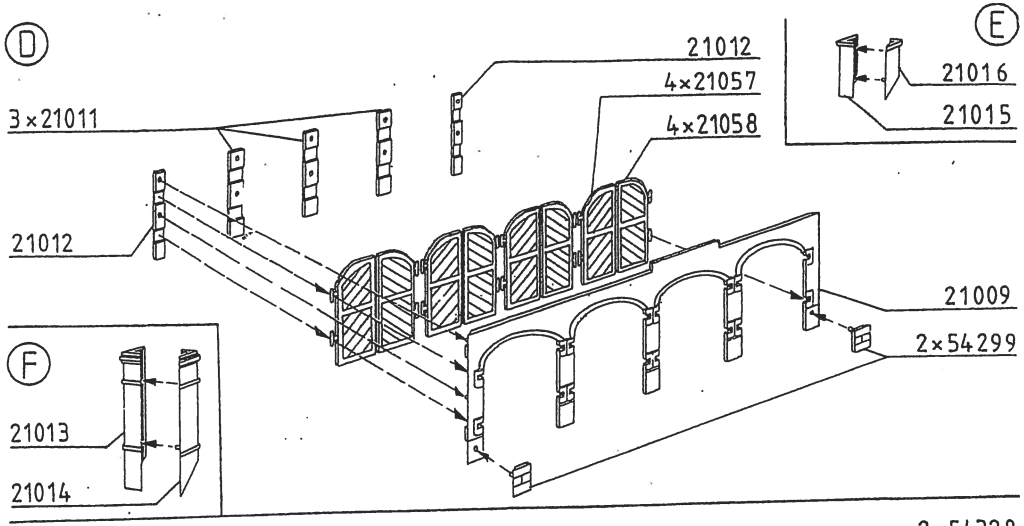
D
21012
4×21057
E
21016
3×21011
4×21058
21015
21012
21009
2×54299
F
21013
21014

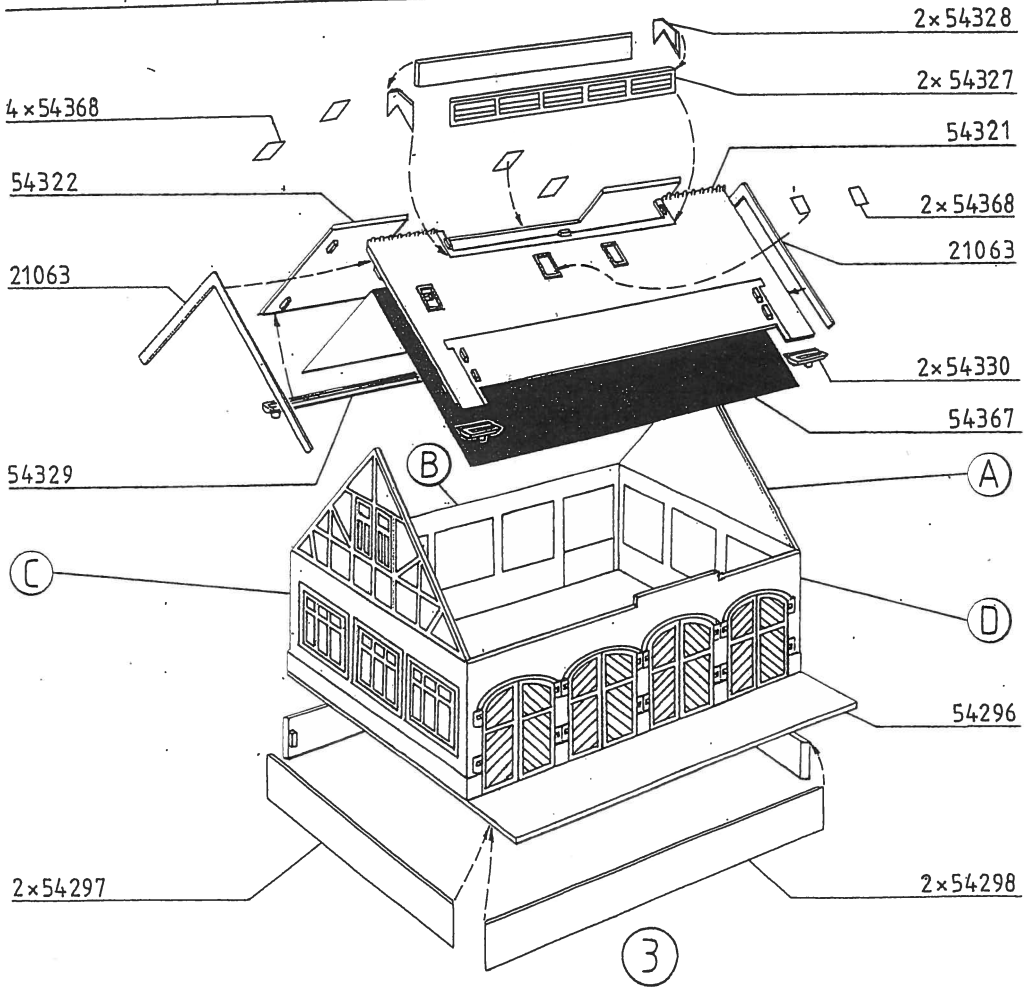
2×54328
2×54327
4×54368
54321
54322
2×54368
21063
21063
2×54330
54367
54329
B
A
C
D
54296
2×54297
2×54298
3