Stroomlijn Postrijtuig Pec Instructie / Anleitung

Artitec®
www.artitec.nl

KOPPELEN

A | Sierkoppeling verwijderen
Zierkupplung entfernen

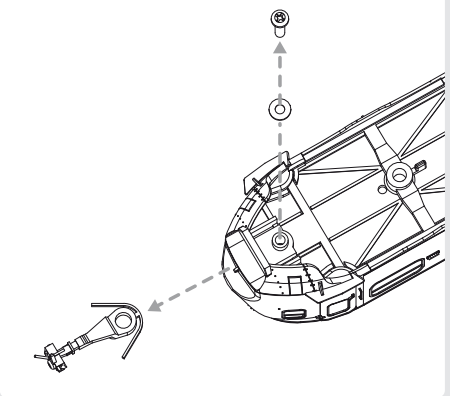

B | Functionele koppeling voor Artitec DE1, DE2, Plan U
Funktionierende Kupplung für Artitec DE1, DE2, Plan U

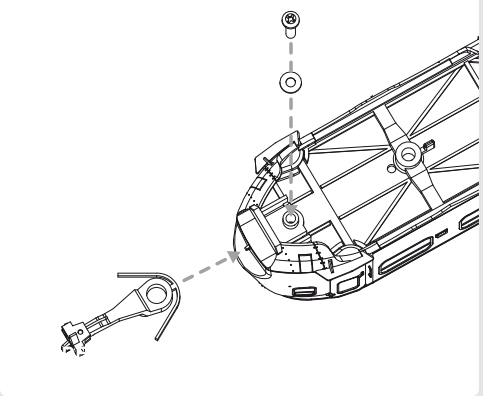

C | Functionele koppeling voor PIKO Hondekop
Funktionierende Kupplung für PIKO Hondekop

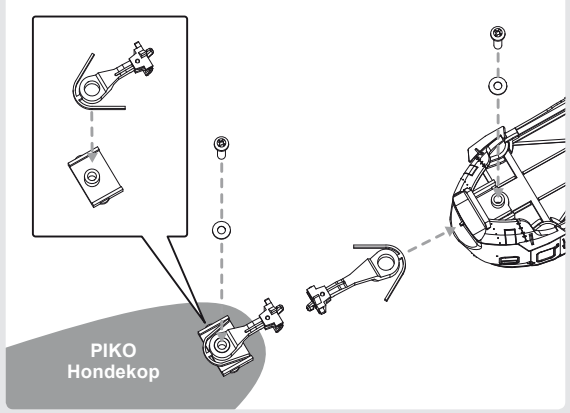

D | Starre koppeling voor PIKO Hondekop
Starre Kupplung für PIKO Hondekop

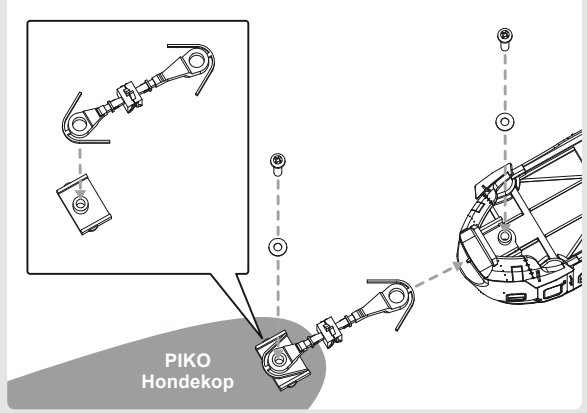

EXTRA ONDERDELEN / EXTRA TEILE

Sluitseinijzers Per. IIIc en later
Schlußscheibenhalter Ep. IIIc und weiter

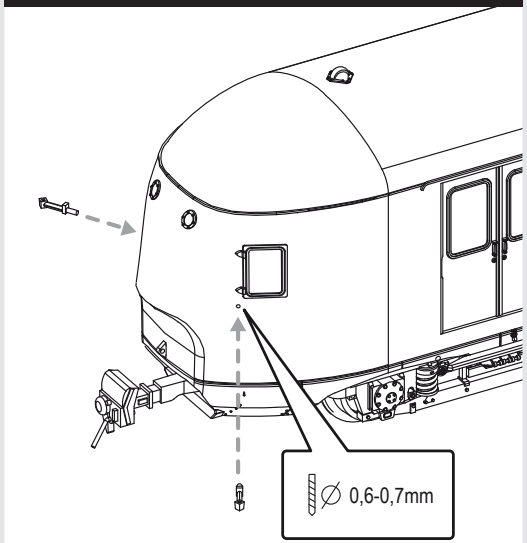

DECODER

Standaardinstellingen / Standardeinstellungen

F0:	Beide sluitseinen met rijrichting wisselend Beide Schlusslichter mit wechselnder Fahrtrichtung
F1:	Sluitseinen alleen zijde 1 met rijrichting wisselend Schlusslicht an Seite 1 mit wechselnder Fahrtrichtung
F2:	Sluitseinen alleen zijde 2 met rijrichting wisselend Schlusslicht an Seite 2 mit wechselnder Fahrtrichtung
F3:	CV108 dimwaarde toepassen op verlichting CV108 Dimmwert an die Beleuchtung anpassen
F4:	Interieurverlichting aan en uit Innenbeleuchtung An- und Ausschalten

NB: De decoder bewaart de laatste digitale instelling bij analoog gebruik. Standaard staan F0 + F4 aan. Als u de decoder in een digitaal systeem gebruikt en F0 en/of F4 uitschakelt dan zullen zij in analoge modus uitgeschakeld blijven. Kortom, iedere instelling die u digitaal maakt blijft gehandhaafd bij analoog gebruik.

NB: *Der Decoder speichert die letzte Einstellung im analogen Fahrbetrieb. F0 und F4 sind als Standardeinstellungen gespeichert. Wenn Sie digital fahren und F0 und/oder F4 ausschalten, dan werden diese auch im analogen Zustand ausgeschaltet bleiben. D.h. jede Einstellung die Sie im digitalen Fahrbetrieb einstellen, bleibt soauch im analogen Betrieb erhalten.*

RESERVEONDEDELEN / KLEINTEILE

Wilt u een reserveonderdeel direct bij ARTITEC bestellen, stuur dan altijd een kopie van uw aankoopbewijs mee. Naast deze kopie, verzoeken wij u het betreffende onderdeelnummer te vermelden, alsmede artikelnummer, uw naam, adres, email en telefoonnummer. Stuur de betreffende gegevens naar onderstaand adres. U wordt vervolgens geïnformeerd over de kosten. Vermeld bij uw bestelling altijd het ARTIKELNUMMER, zodat duidelijk is welke kleur of uitvoering van het onderdeel u nodig heeft.

Garantie
Hiervoor geldt de wettelijke termijn. De garantie claimt u bij de verkoper. De garantie vervalt o.a. indien de schade is ontstaan door verkeerd gebruik, slijtage door gebruik en/of verkeerd onderhoud. Uw aankoopbewijs is tevens
uw garantiebewijs.

Afvalbepalingen
Dit product dient gescheiden van het huishoudelijk afval verwijderd te worden. De verwijdering dient in overeenstemming te zijn met de richtlijn 2006/66/EC en de plaatselijke wetgeving. De verkoper kan u hierover informeren.

Kleinteile bestellen:
Wenn Sie ein Ersatzteil bei Artitec bestellen, schicken Sie bitte immer eine Kopie des Kassenzettels mit. Bitte deutlich die Artikel Nr. der Teile, Ihren Namen, Adresse, Tel-Nr. und E-Mailadresse vermerken und auch die Artikelnummer des Wagens für den die Teile bestimmt sind. Dies ist sehr wichtig, damit Sie die korrekten Teile (in der richtigen Farbe) erhalten. Schicken Sie alles an die unten stehende Adresse. Sie erhalten eine Nachricht bez. der Kosten.

Garantie
Hier gilt die gesetzliche Frist. Ansprechpartner ist der Verkäufer. Die Garantie verfällt u.a. bei falscher Benutzung, Abnutzung und/oder falscher Pflege. Ihr Kassenzettel ist Ihr Garantiebeweis.

Entsorgung
Dieses Produkt ist separat zu entsorgen, nicht über den Hausmüll. Die Entsorgung muss den gesetzl. Bestimmungen nach der Richtlinie 2006/66/EC entsprechen. Weitere Informationen beim Verkäufer.

Artitec | Papaverweg 29b | 1032 KE Amsterdam | info@artitec.nl | www.artitec.nl